Leuchttransparente Serie K (Konvex)

DE Auf den ersten Blick auffällig und gefällig ist die konvexe Bauform dieser Leuchttransparent-Serie. Sie verzichtet auf ein typisches Aluminiumprofil und besitzt stattdessen eine gewölbte Acrylglasfront für die Werbebotschaft.

Light box series K

EN At first sight the convex shape of this illuminated series is flamboyant and debonair. It is able to do without the typical aluminium profile and instead the curved acrylic glass front cover presents the advertisement.

Werbeagentur Wessel+Partner · Werster Straße 115a · 32584 Löhne
Tel.: 0 57 32 / 7 15 32 · E-Mail: info@wessel-und-partner.de · www.wessel-und-partner.de

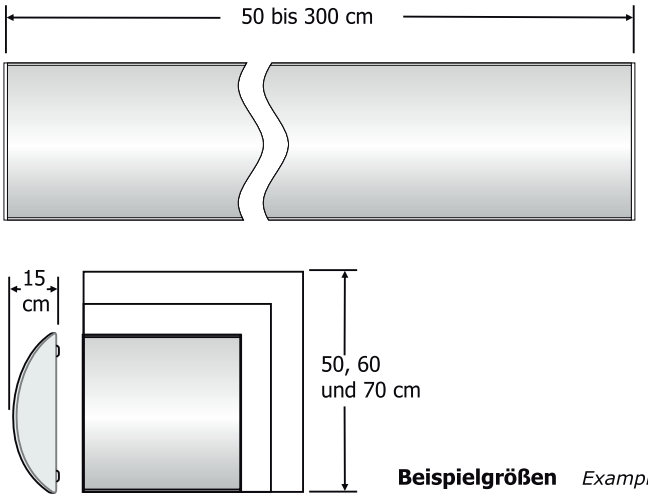

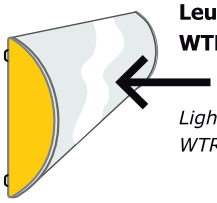

Leuchttransparent
WTR K - Einseitig mit Scheibe

Light box
WTR K - single sided with pane

Beispielgrößen *Example sizes*

Artikel-Nr. *Item-No.*	Artikel *Item*		Ausleuchtung LED	1 Stück *1 piece*
No.**5230**	Leuchttransparent WTR K	500 x 500 mm	**293,75**	175,00
No.**5230**	Leuchttransparent WTR K	1000 x 500 mm	**387,50**	230,00
No.**5230**	Leuchttransparent WTR K	2000 x 500 mm	**575,00**	340,00
No.**5230**	Leuchttransparent WTR K	2500 x 500 mm	**668,75**	395,00
No.**5230**	Leuchttransparent WTR K	3000 x 500 mm	**762,50**	450,00
No.**5230**	Leuchttransparent WTR K	600 x 600 mm	**335,00**	199,20
No.**5230**	Leuchttransparent WTR K	1000 x 600 mm	**425,00**	252,00
No.**5230**	Leuchttransparent WTR K	2000 x 600 mm	**650,00**	384,00
No.**5230**	Leuchttransparent WTR K	2500 x 600 mm	**762,50**	450,00
No.**5230**	Leuchttransparent WTR K	3000 x 600 mm	**875,00**	516,00
No.**5230**	Leuchttransparent WTR K	2000 x 700 mm	**725,00**	428,00

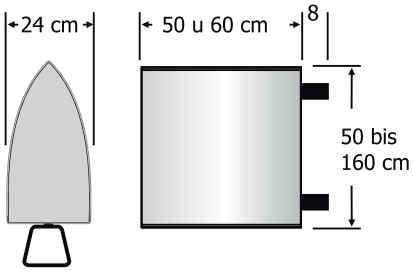

Senkrecht konvex

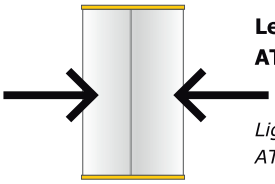

Leuchttransparent
ATR K - Beidseitig mit Scheibe

Light box
ATR K - double sided with pane

Beispielgrößen *Example sizes*

Artikel-Nr. *Item-No.*	Artikel *Item*		Ausleuchtung LED	1 Stück *1 piece*
No.**5232**	Leuchttransparent ATR K	500 x 500 mm	**353,75**	205,00
No.**5232**	Leuchttransparent ATR K	500 x 600 mm	**372,50**	216,00
No.**5232**	Leuchttransparent ATR K	500 x 900 mm	**428,75**	249,00
No.**5232**	Leuchttransparent ATR K	500 x 1000 mm	**463,50**	276,00
No.**5232**	Leuchttransparent ATR K	500 x 1200 mm	**535,20**	331,20
No.**5232**	Leuchttransparent ATR K	600 x 600 mm	**395,10**	229,30
No.**5232**	Leuchttransparent ATR K	600 x 800 mm	**423,40**	239,00
No.**5232**	Leuchttransparent ATR K	600 x 900 mm	**462,50**	268,80
No.**5232**	Leuchttransparent ATR K	600 x 1000 mm	**501,70**	298,70
No.**5232**	Leuchttransparent ATR K	600 x 1200 mm	**580,10**	358,50
No.**5232**	Leuchttransparent ATR K	600 x 1600 mm	**736,80**	478,00

Lackierung nach RAL mit Aufpreis 17,20 / lfm.
Lacquere plus 17,20 / meter profile

Technische Beschreibungen auf den letzten Seiten
See technical descriptions on the end of this catalogue

Mit Licht With Light	LED Auch in LED Also with LED	CE CE-konform CE-konform	Nur diese Größen Only this sizes	RAL Alle RAL-Farben All colours	Outdoor benutzen Outdoor use	Lieferzeit 5 Tage Delivery time 5 days